Opěrný stojan na kola - 7110 E

Robustní nerezový opěrný stojan pro bezpečné a pohodlné parkování všech běžných typů jízdních kol včetně elektrokol. Konstrukce z nerezové ocelové trubky Ø 48 mm umožňuje stabilní opření a bezpečné uzamčení jízdního kola za rám. Univerzální řešení pro veřejný prostor, školy, firmy, bytové domy i další intenzivně využívaná parkovací místa.

Objednací číslo	EAN	Šířka (B)	Výška	Hloubka
102000006		1000 mm	1150 mm	48 mm

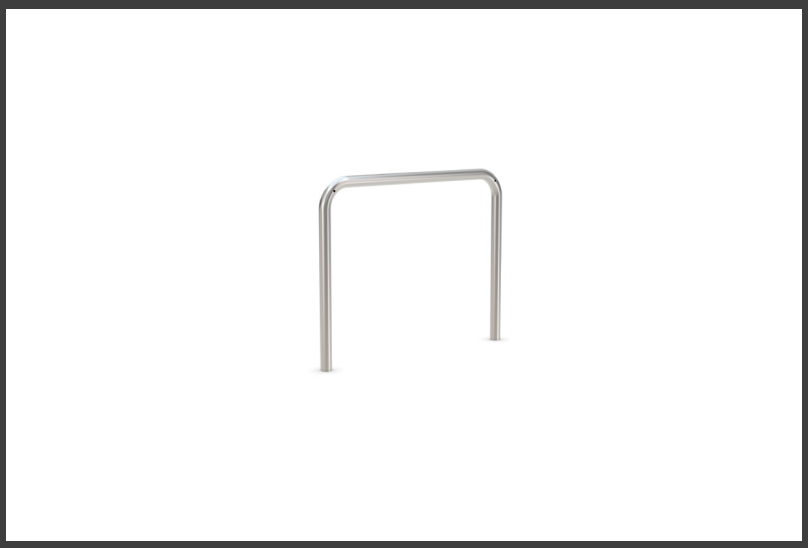

Počet parkovacích míst	2
Váha	13 kg
Povrchová úprava	Nekartáčováno
Parkování do max. šíře pláště	Univerzální
Provedení	Oboustranné
Způsob parkování	Opření jízdního kola za rám
Materiál	Nerezová ocel / AISI 304 / 1.4301
Bezpečnostní příčka	ne
Typ montáže	K zabetonování



Robustní konstrukce z nerezové oceli.Modelová řada 7000 v nerezovém provedení představuje odolné a univerzální řešení pro vytváření komfortních a bezpečných parkovacích míst pro jízdní kola. Konstrukce z nerezové ocelové trubky Ø 48 mm umožňuje pohodlné opření jízdního kola za rám bez omezení šířkou pláště, velikostí kola nebo typem rámu. Stojan je proto vhodný také pro horská, gravelová a elektrická kola.

Oboustranné provedení umožňuje parkování dvou jízdních kol. Použití nerezové oceli zajišťuje vysokou odolnost proti korozi a dlouhou životnost při venkovním použití. Model 7110 E je určen k pevnému zabetonování do připraveného podkladu.

+ **Bez omezení typu kola: Pohodlné parkování městských, horských, gravelových i elektrických kol bez omezení šířkou pláště.**

+ **Bezpečné uzamčení: Konstrukce umožňuje pohodlné uzamčení jízdního kola za rám.**

+ **Nerezová konstrukce: Robustní trubka Ø 48 mm z nerezové oceli s vysokou odolností proti korozi.**

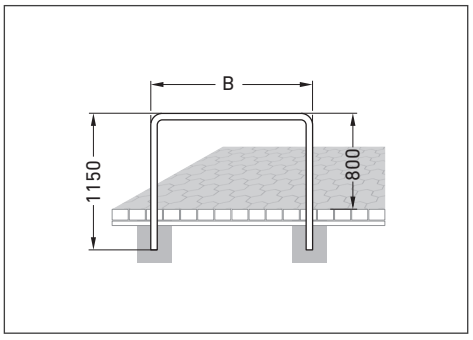

Další informace o našich produktech naleznete na: *www.mexta.cz*.
Za úplnost a přesnost údajů a obrázků nelze poskytnout žádnou záruku.

Opěrný stojan na kola - 7110 E

Příprava podkladu a kotvení

Stojan je určen k trvalému ukotvení přímým zabetonováním stojin do připraveného betonového základu. Při osazení je nutné dodržet správnou výšku stojanu nad finálním povrchem, jeho svislost a vzájemnou polohu stojin.
Betonový základ musí být proveden na dostatečně únosném a zhutněném podloží. Pro základ doporučujeme použít beton třídy C20/25. Rozměry základu a způsob založení je nutné přizpůsobit místním podmínkám.

Body:
- Kotvení: Přímé zabetonování stojin
- Betonový základ: Beton třídy C20/25
- Osazení: Dodržet svislost a správnou výšku nad finálním povrchem
- Podloží: Dostatečně únosné a zhutněné

Údržba a kontrola

Nerezová konstrukce je navržena pro dlouhodobý venkovní provoz s minimálními nároky na údržbu. Pro zachování vzhledu a dobrého technického stavu doporučujeme pravidelné odstranění usazených nečistot a vizuální kontrolu konstrukce.

Vizuální kontrola: Alespoň 1× ročně zkontrolujte konstrukci a stabilitu stojanu.
Čištění: Běžné nečistoty odstraňujte vodou a šetrným neutrálním čisticím prostředkem.
Nerezový povrch: Při silnějším znečištění používejte prostředky určené pro nerezovou ocel.
Ochrana povrchu: Nepoužívejte abrazivní prostředky ani agresivní chemické čističe.
Zamezení kontaminace: Pro čištění nepoužívejte ocelové kartáče, drátěnky ani nástroje, které byly v kontaktu s běžnou ocelí. Zanesené železné částice mohou způsobit vznik povrchových korozních skvrn.

Další informace o našich produktech naleznete na: *www.mexta.cz*.
Za úplnost a přesnost údajů a obrázků nelze poskytnout žádnou záruku.