Opěrný stojan na kola - 7211 E

Parkování jízdních kol nás baví!

Robustní nerezový opěrný stojan s bezpečnostní příčkou pro pohodlné parkování všech běžných typů jízdních kol včetně elektrokol. Konstrukce z nerezové ocelové trubky Ø 48 mm umožňuje stabilní opření, zatímco bezpečnostní příčka rozšiřuje možnosti uzamčení jízdního kola za rám. Univerzální řešení pro veřejný prostor, školy, firmy, bytové domy i další intenzivně využívaná parkovací místa.

Objednací číslo	EAN	Šířka	Výška	Hloubka
102000021		1000 mm	800 mm	150 mm



Počet parkovacích míst	2
Váha	13 kg
Povrchová úprava	Nekartáčováno
Parkování do max. šíře pláště	Univerzální
Provedení	Oboustranné
Způsob parkování	Opření jízdního kola za rám
Materiál	Nerezová ocel / AISI 304 / 1.4301
Bezpečnostní příčka	ano
Typ montáže	K přišroubování do podkladu





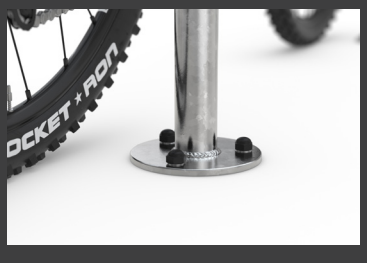



Modelová řada 7200 v nerezovém provedení představuje odolné a univerzální řešení pro vytváření komfortních a bezpečných parkovacích míst pro jízdní kola. Konstrukce z nerezové ocelové trubky Ø 48 mm umožňuje pohodlné opření jízdního kola za rám bez omezení šířkou pláště, velikostí kola nebo typem rámu. Stojan je proto vhodný také pro horská, gravelová a elektrická kola. Bezpečnostní příčka rozšiřuje možnosti uzamčení jízdního kola za rám a umožňuje pohodlné použití různých typů cyklistických zámků. Oboustranné provedení umožňuje parkování dvou jízdních kol. Použití nerezové oceli zajišťuje vysokou odolnost proti korozi a dlouhou životnost při venkovním použití. Model 7211 E je vybaven kotevními patkami a určen k přišroubování do pevného podkladu.

+ **Bez omezení typu kola: Pohodlné parkování městských, horských, gravelových i elektrických kol bez omezení šířkou pláště.**

+ **Bezpečné uzamčení: Konstrukce umožňuje pohodlné uzamčení jízdního kola za rám.**

+ **Nerezová konstrukce: Robustní trubka Ø 48 mm z nerezové oceli s vysokou odolností proti korozi.**

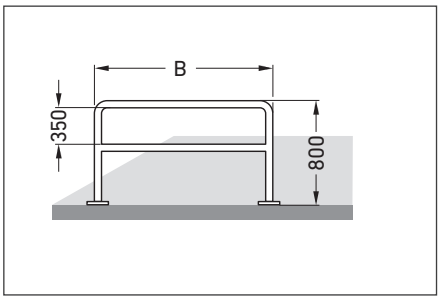

Další informace o našich produktech naleznete na: *www.mexta.cz*.
Za úplnost a přesnost údajů a obrázků nelze poskytnout žádnou záruku.

Opěrný stojan na kola - 7211 E

Příprava podkladu a kotvení

Stojan je určen k montáži na pevný a dostatečně únosný podklad. Pro instalaci do nezpevněného terénu doporučujeme provést samostatný betonový základ dle uvedeného detailu. Stojan se následně kotví přes patní desky pomocí chemických kotev.

Doporučené provedení betonového základu: betonová patka 500 × 500 mm, hloubka 500 mm, beton C20/25. Pod betonovou patkou doporučujeme provést zhutněné štěrkové lože v tloušťce minimálně 70 mm.

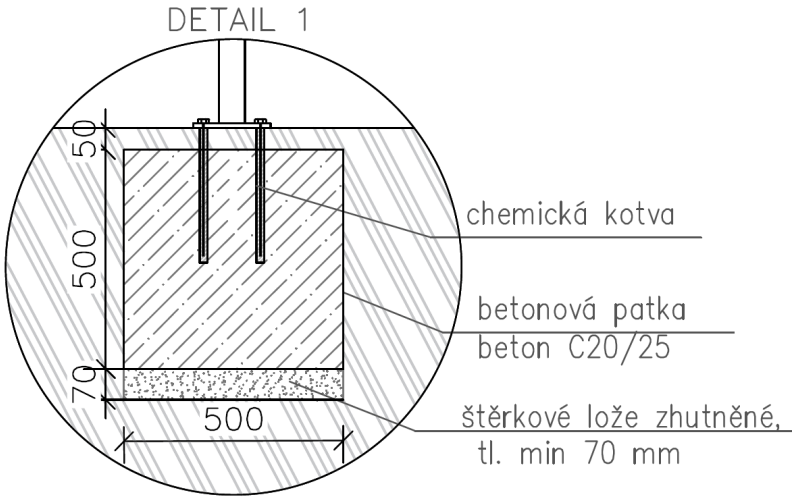

Údržba a kontrola

Nerezová konstrukce je navržena pro dlouhodobý venkovní provoz s minimálními nároky na údržbu. Pro zachování vzhledu a dobrého technického stavu doporučujeme pravidelné odstranění usazených nečistot a vizuální kontrolu konstrukce.

- Vizuální kontrola: Alespoň 1× ročně zkontrolujte konstrukci, stabilitu stojanu a stav kotvení.
- Kontrola kotvení: Pravidelně kontrolujte pevnost a dotažení kotevních prvků.
- Čištění: Běžné nečistoty odstraňujte vodou a šetrným neutrálním čisticím prostředkem.
- Nerezový povrch: Při silnějším znečištění používejte prostředky určené pro nerezovou ocel.
- Zamezení kontaminace: Pro čištění nepoužívejte ocelové kartáče, drátěnky ani nástroje, které byly v kontaktu s běžnou ocelí. Zanesené železné částice mohou způsobit vznik povrchových korozních skvrn.

Další informace o našich produktech naleznete na: *www.mexta.cz*.
Za úplnost a přesnost údajů a obrázků nelze poskytnout žádnou záruku.