Držák na kolo na zeď – **MB 86** (přímý)

Stěnový držák pro kola a elektrokola MB 86 (přímý) představuje robustní a promyšlené řešení pro parkování jízdních kol kolmo ke zdi. Díky bočnímu nasazení kola je manipulace výrazně pohodlnější než u klasických „háků“. Maximální zatížení je 35 kg.

Objednací číslo	EAN	Šířka	Výška	Hloubka
106920001		90 mm	600 mm	450 mm

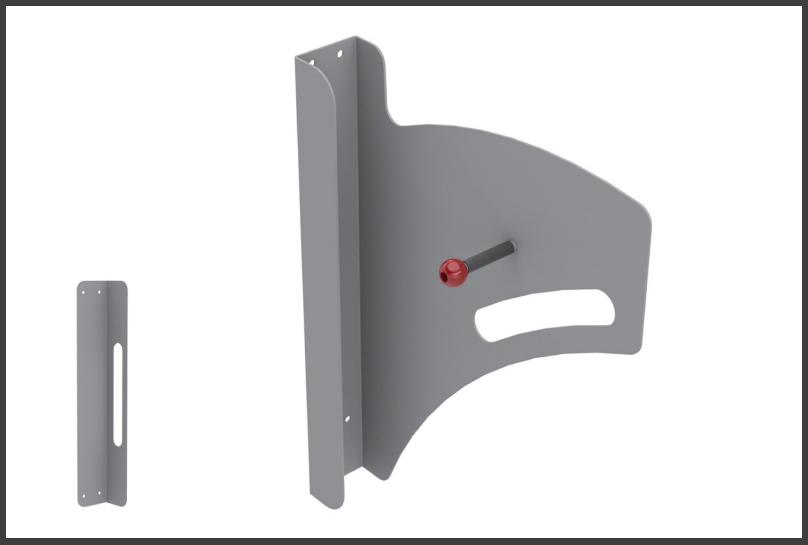

Počet parkovacích míst	1 / přímé 90°
Váha	6,0 kg
Rozteč parkovacích ohybů	doporučeno 400 mm
Parkování do max. šíře pláště	80 mm
Strana	Jednostranný
Barva	Stříbrná (RAL 9006)
Materiál / Povrchová úprava	Ocel / práškově lakováno
Konstrukce	připravená k ukotvení do zdi
Typ montáže	K upevnění na stěnu



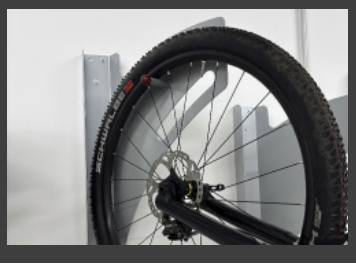





Stěnové držáky na kola MB 86 představují kvalitní, prostorově úsporné a uživatelsky přívětivé řešení pro vertikální parkování jízdních kol. Díky bočnímu nasazení je manipulace s kolem pohodlnější než u běžných háků, což ocení nejen majitelé těžších kol nebo elektrokol. Všechny varianty jsou vyrobeny z robustního ocelového plechu o síle 3 mm a jsou opatřeny plastovou koncovkou, která zamezuje sklouznutí a chrání ráfek. Každý držák je vybaven také otvorem pro možnost uzamčení kola a je dodáván jako kompletní set, jehož součástí je i spodní dorazový plech o síle 1,5 mm, chránící stěnu před znečištěním a zajišťující stabilní opření zadního kola. K dispozici jsou tři varianty – přímé uchycení (90°) a dvě šikmé verze pod úhlem 60° (vlevo a vpravo), které umožňují instalaci i v prostorově omezených místech, jako jsou chodby, kolárny nebo technické místnosti. Držáky jsou určeny pro pláště do šířky 80 mm a maximální zatížení 35 kg.

- **Pohodlné boční nasazení kola: Ideální i pro elektrokola nebo těžší kola.**
- **Ochrana stěny a výmalby: Hlavní držák i spodní dorazový plech zamezují zašpinění zdi. Navíc spodní doraz zajišťuje stabilní oporu zadního kola.**
- **Možnost uzamčení kola: Integrovaný otvor umožňuje bezpečné uzamčení rámu kola běžným zámkem.**
- **Tři varianty pro různé prostory: Přímá i šikmá (levá/pravá) verze pro maximální flexibilitu montáže i v úzkých chodbách.**

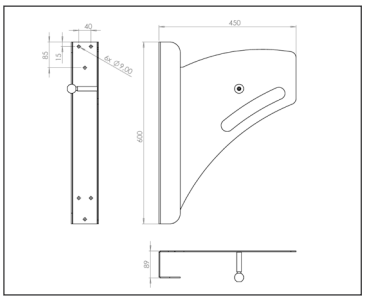

Další informace o našich produktech naleznete na: *www.mexta.cz*.
Za úplnost a přesnost údajů a obrázků nelze poskytnout žádnou záruku.

Držák na kolo na zeď – **MB 86** (přímý)

PLÁN ÚDRŽBY
Závěsné držáky na kola MB 86
Modelová řada MB

---

1. Účel dokumentu

Tento plán stanovuje rozsah a periodicitu kontrol a údržby závěsných držáků na kola instalovaných na stěnách koláren, garáží a obdobných prostor.
Cílem je:

- zachování bezpečnosti uživatelů,
- zachování nosnosti a funkčnosti zařízení,
- prodloužení životnosti lakované konstrukce,
- prevence uvolnění kotvení.

---

2. Základní technické parametry zařízení

- Materiál: ocel
- Povrchová úprava: práškové lakování
- Typ parkování: zavěšení předního kola
- Typ montáže: přišroubování do stěny
- Výrobek musí být instalován pouze do konstrukcí s dostatečnou nosností. Za správnou volbu kotevního systému odpovídá montážní firma.

Nosnost držáku:
Maximální hmotnost kola 35 kg platí pro konstrukční pevnost samotného držáku.
Aby bylo možné tuto hodnotu bezpečně dodržet, je nutné použít odpovídající kotvení do nosného podkladu (správný typ kotev, dostatečná hloubka kotvení a vhodná kvalita podkladu).

---

3. Periodická kontrola

3.1 Měsíční vizuální kontrola (správce objektu)

Provádí se bez použití nářadí.
Kontroluje se:

- stav styčných ploch pro uložení kola a jejich případné poškození,
- deformace hlavního držáku, spodního vedení kola,
- viditelné uvolnění držáku od stěny,
- praskliny zdiva v okolí kotev,
- nadměrná nebo lokální koroze (mechanické poškození vypalovacího laku).
- viditelné uvolnění spojů

V případě zjištění závady musí být držák dočasně vyřazen z provozu.

Další informace o našich produktech naleznete na: *www.mexta.cz*.
Za úplnost a přesnost údajů a obrázků nelze poskytnout žádnou záruku.

3.2 Půlroční technická kontrola
Provádí se s použitím nářadí.
Kontroluje se:
- dotažení kotevních šroubů,
- pevnost kotvení do stěny,
- stav hmoždinek / kotev,
- stabilita nosného plechu,
- případné deformace konstrukce,
- mechanické poškození zinkové vrstvy.

V případě uvolnění je nutné:
- znovu dotáhnout kotevní prvky,
- případně vyměnit kotvy,
- při poruše podkladu řešit sanaci stěny.

3.3 Roční revize (doporučeno)
Komplexní kontrola všech držáků:
- kontrola svarů a spojů,
- kontrola rovinnosti konstrukce,
- posouzení opotřebení pryžových návleků,
- posouzení stavu kotevních míst při větším počtu držáků vedle sebe,
- kontrola dodržování maximálního zatížení (zejména u elektrokol).

Při poškození pryžového návleku se doporučuje jeho výměna, aby nedocházelo k poškození ráfků kol.

---

4. Čištění a běžná údržba
Lakovaný povrch:
- čistit běžnými neagresivními čisticími prostředky,
- nepoužívat kyselé nebo silně alkalické přípravky,
- nepoužívat drátěné kartáče ani abrazivní materiály.

---

5. Mimořádná kontrola
Provádí se:
- po nárazu do držáku,
- po stavebních zásazích do stěny,
- při zjištění nadměrného zatížení (zavěšení kola nad 35 kg),
- při výskytu prasklin nebo uvolnění podkladu.

---

6. Odpovědnost provozovatele
Provozovatel odpovídá za:
- dodržení maximálního zatížení 35 kg na 1 držák,
- provádění pravidelných kontrol,
- evidenci provedených kontrol,
- okamžité vyřazení poškozeného držáku z provozu.