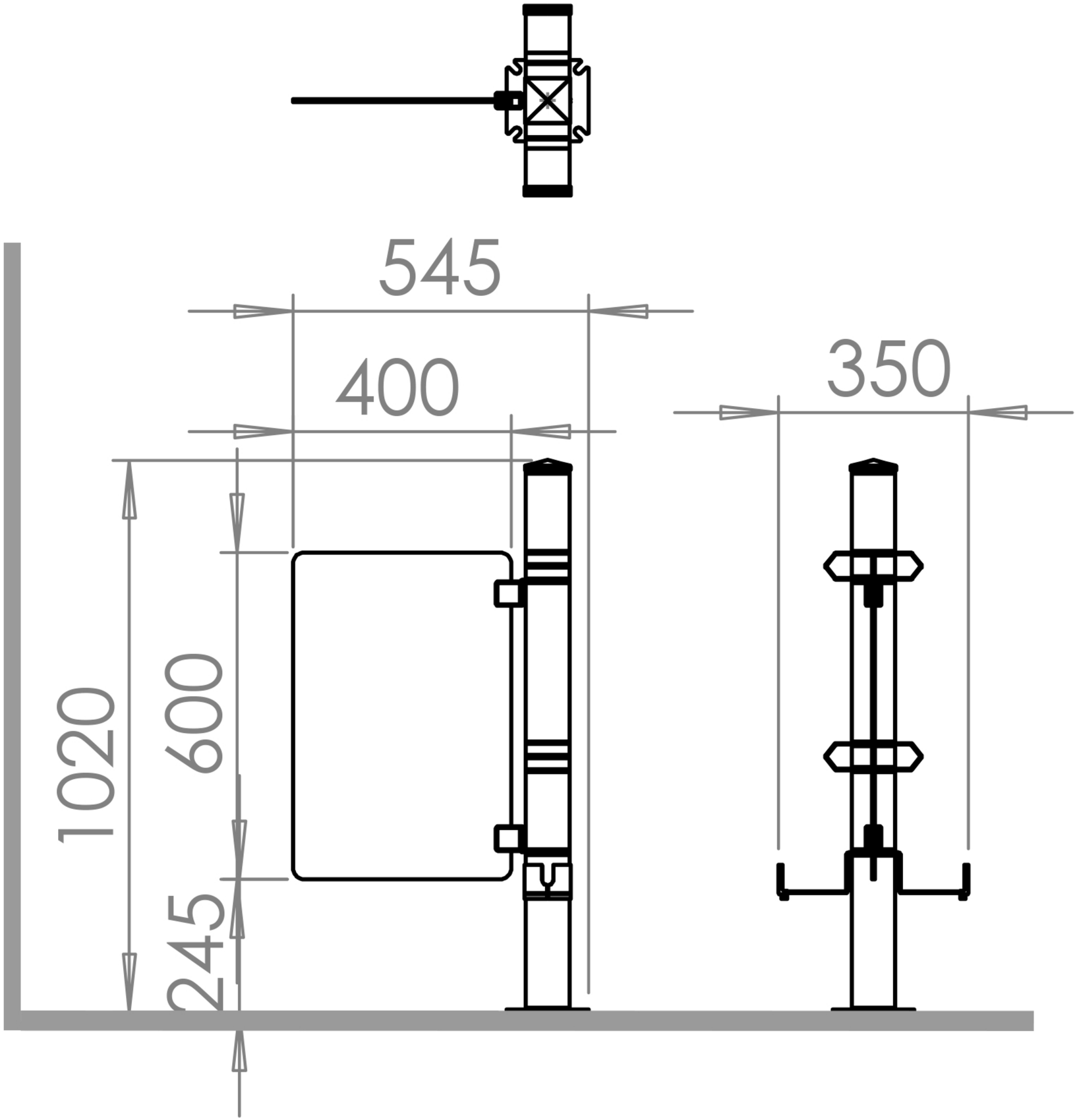
545
400
350
1020
600
245