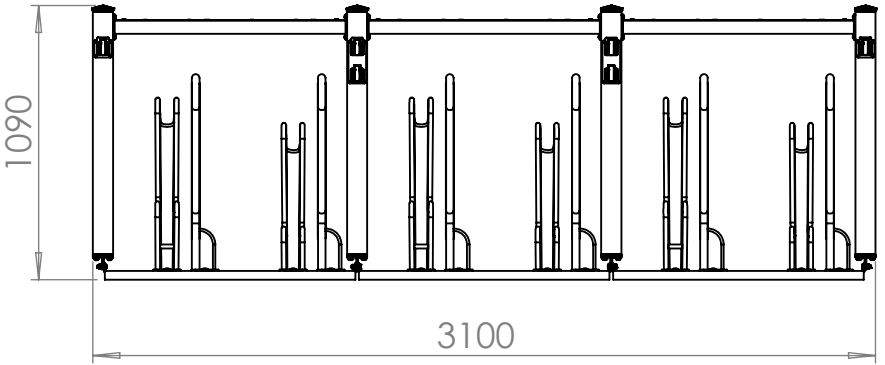
1090
3100

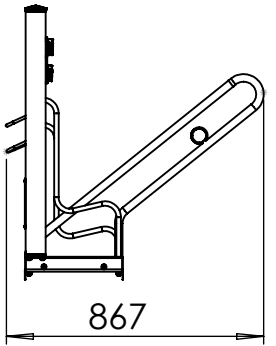
867