Opěrný stojan na kola - 7120

Robustní opěrný stojan pro bezpečné a pohodlné parkování všech běžných typů jízdních kol včetně elektrokol. Konstrukce z ocelové trubky Ø 48 mm umožňuje stabilní opření a bezpečné uzamčení jízdního kola za rám. Univerzální řešení pro veřejný prostor, školy, firmy, bytové domy i další intenzivně využívaná parkovací místa.

Objednací číslo	EAN	Šířka (B)	Výška	Hloubka
102000002		1200 mm	1150 mm	48 mm

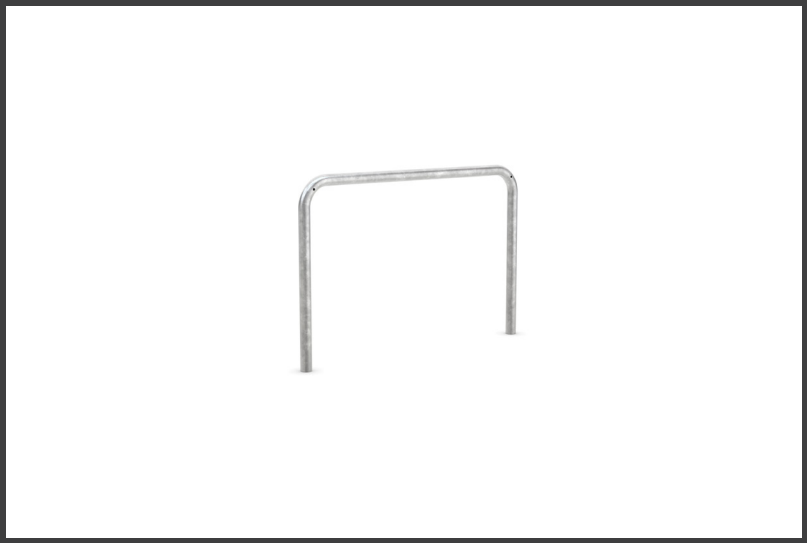

Počet parkovacích míst	2
Váha	10 kg
Povrchová úprava	Žárově zinkováno dle EN ISO 1461
Parkování do max. šíře pláště	Univerzální
Provedení	Oboustranné
Způsob parkování	Opření jízdního kola za rám
Materiál	Ocel
Bezpečnostní příčka	ne
Typ montáže	K zabetonování

Jednoduché, robustní a univerzální řešení. Modelová řada 7000 představuje osvědčené řešení pro vytváření komfortních a bezpečných parkovacích míst pro jízdní kola. Robustní konstrukce z ocelové trubky Ø 48 mm umožňuje pohodlné opření jízdního kola za rám bez omezení šířkou pláště, velikostí kola nebo typem rámu. Stojan je proto vhodný také pro horská, gravelová a elektrická kola. Oboustranné provedení umožňuje parkování dvou jízdních kol. Konstrukce je žárově zinkována dle EN ISO 1461, což zajišťuje vysokou odolnost proti korozi a dlouhou životnost při venkovním použití. Model 7120 je určen k pevnému zabetonování do připraveného podkladu.

- **Bez omezení typu kola: Pohodlné parkování městských, horských, gravelových i elektrických kol bez omezení šířkou pláště.**
- **Bezpečné uzamčení: Konstrukce umožňuje pohodlné uzamčení jízdního kola za rám.**
- **Robustní konstrukce: Ocelová trubka Ø 48 mm, žárově zinkovaná dle EN ISO 1461.**

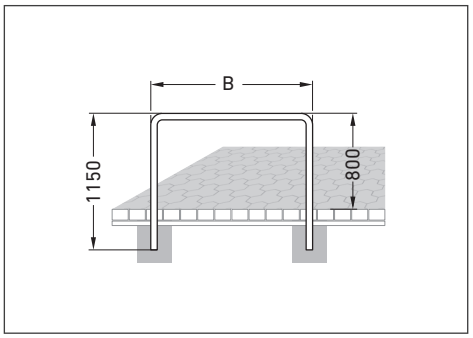

Další informace o našich produktech naleznete na: *www.mexta.cz*.
Za úplnost a přesnost údajů a obrázků nelze poskytnout žádnou záruku.

Opěrný stojan na kola - 7120

Příprava podkladu a kotvení

Stojan je určen k trvalému ukotvení přímým zabetonováním stojin do připraveného betonového základu. Při osazení je nutné dodržet správnou výšku stojanu nad finálním povrchem, jeho svislost a vzájemnou polohu stojin.
Betonový základ musí být proveden na dostatečně únosném a zhutněném podloží. Pro základ doporučujeme použít beton třídy C20/25. Rozměry základu a způsob založení je nutné přizpůsobit místním podmínkám.

Body:
- Kotvení: Přímé zabetonování stojin
- Betonový základ: Beton třídy C20/25
- Osazení: Dodržet svislost a správnou výšku nad finálním povrchem
- Podloží: Dostatečně únosné a zhutněné

Údržba a kontrola

Stojan je navržen pro dlouhodobý venkovní provoz s minimálními nároky na údržbu. Žárově zinkovaný povrch dle EN ISO 1461 zajišťuje dlouhodobou ochranu ocelové konstrukce proti korozi.

- Vizuální kontrola: Alespoň 1× ročně zkontrolujte konstrukci, stabilitu stojanu a stav povrchu.
- Čištění: Běžné nečistoty odstraňujte vodou, případně šetrným neutrálním čisticím prostředkem.
- Ochrana povrchu: Nepoužívejte abrazivní prostředky ani agresivní chemické čističe.

Další informace o našich produktech naleznete na: *www.mexta.cz*.
Za úplnost a přesnost údajů a obrázků nelze poskytnout žádnou záruku.