Závěsný stojan na kolo - 3552

Úsporný parkovací systém pro 2-8 míst, vhodný pro maximální šíři pláště 65 mm. Ideální pro organizaci jízdních kol v přeplněných kolárnách a garážích.

Objednací číslo	EAN	Šířka	Výška	Hloubka
106700006		470 mm	350 mm	350 mm



Počet parkovacích míst	2
Váha	5,5 kg
Rozteč parkovacích ohybů	350 mm
Parkování do max. šíře pláště	65 mm
Strana	Jednostranný
Barva	Stříbrná
Materiál / Povrchová úprava	Ocel / zinkováno
Konstrukce	Určen k smontování
Typ montáže	K přišroubování do stěny





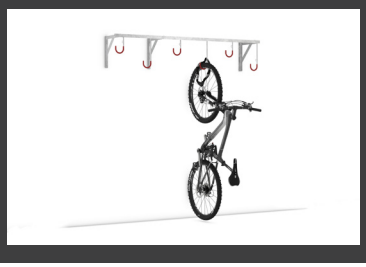

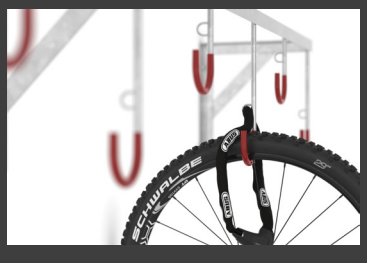

Jednoduchý parkovací systém, který Vám pomůže s organizací jízdních kol v přeplněných kolárnách bytových domů nebo i u Vás doma v garáži. Robustní ocelová konstrukce chráněná proti korozi zinkováním. Díky střídavému vysokému a nízkému háku nedochází ke kolizi řídítek. K výběru jsou varianty pro montáž do stropu anebo na stěnu.

Modulární konstrukce umožňuje libovolné rozšiřování dle Vašich potřeb. Ocelové háky jsou opatřeny gumovým návlekem zabraňující poškození ráfku kola. Integrovaná ocelová oka umožňují uzamčení jízdních kol. Za příplatek je možné doobjednat ochranou lištu, která zamezí opírání zadního kola o stěnu a tím její znečištění a poškození.

- **Možnost uzamčení kola: Integrované očko umožňuje bezpečné uzamčení rámu kola běžným zámkem.**
- **Bezpečnost: Díky integrované ochraně robustního háku zůstanou ráfky vašich kol bez poškození.**
- **Střídavé nízké a vysoké stání: Výškový rozdíl 150 mm pro maximální využití prostoru a žádné kolize řídítek.**
- **Maximální zatížení na hák → 18 kg**

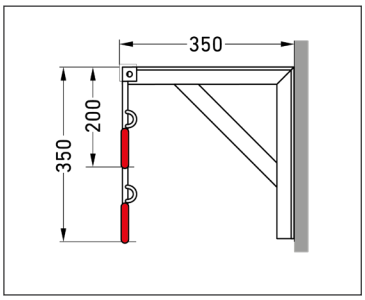

Další informace o našich produktech naleznete na: *www.mexta.cz*.
Za úplnost a přesnost údajů a obrázků nelze poskytnout žádnou záruku.

Závěsný stojan na kolo - 3552

PLÁN ÚDRŽBY
Závěsné držáky na kola 3552
Modelová řada 3500

---

1. Účel dokumentu

Tento plán stanovuje rozsah a periodicitu kontrol a údržby závěsných držáků na kola instalovaných na stěnách koláren, garáží a obdobných prostor.
Cílem je:

- zachování bezpečnosti uživatelů,
- zachování nosnosti a funkčnosti zařízení,
- prodloužení životnosti žárově zinkované konstrukce,
- prevence uvolnění kotvení.

---

2. Základní technické parametry zařízení

- Materiál: ocel
- Povrchová úprava: galvanický zinek
- Typ parkování: zavěšení předního kola
- Typ montáže: přišroubování do stěny
- Výrobek musí být instalován pouze do konstrukcí s dostatečnou nosností. Za správnou volbu kotevního systému odpovídá montážní firma.

Nosnost držáku:
Maximální zatížení18 kg/hák platí pro konstrukční pevnost samotného držáku.
Aby bylo možné tuto hodnotu bezpečně dodržet, je nutné použít odpovídající kotvení do nosného podkladu (správný typ kotev, dostatečná hloubka kotvení a vhodná kvalita podkladu).

---

3. Periodická kontrola

3.1 Měsíční vizuální kontrola (správce objektu)

Provádí se bez použití nářadí.
Kontroluje se:

- stav pryžového návleku háku (poškození, praskliny, sklouznutí),
- deformace ocelového háku nebo ocelové konstrukce,
- viditelné uvolnění držáku od stěny,
- praskliny zdiva v okolí kotvení,
- nadměrná nebo lokální koroze (mechanické poškození zinkové vrstvy).

V případě zjištění závady musí být držák dočasně vyřazen z provozu.

Další informace o našich produktech naleznete na: *www.mexta.cz*.
Za úplnost a přesnost údajů a obrázků nelze poskytnout žádnou záruku.

3.2 Půlroční technická kontrola
Provádí se s použitím nářadí.
Kontroluje se:
- dotažení kotevních šroubů,
- pevnost kotvení do stěny,
- stav hmoždinek / kotev,
- případné deformace konstrukce,
- mechanické poškození zinkové vrstvy.

V případě uvolnění je nutné:
- znovu dotáhnout kotevní prvky,
- případně vyměnit kotvící prvky,
- při poruše podkladu řešit sanaci stěny.

3.3 Roční revize (doporučeno)
Komplexní kontrola všech držáků:
- kontrola svarů a spojů,
- kontrola rovinnosti konstrukce,
- posouzení opotřebení pryžových návleků,
- posouzení stavu kotevních míst při větším počtu držáků vedle sebe,
- kontrola dodržování maximálního zatížení (zejména u elektrokol).

Při poškození pryžového návleku se doporučuje jeho výměna, aby nedocházelo k poškození ráfků kol.

---

4. Čištění a běžná údržba
Zinkovaný povrch:
- čistit běžnými neagresivními čisticími prostředky,
- nepoužívat kyselé nebo silně alkalické přípravky,
- nepoužívat drátěné kartáče ani abrazivní materiály.

V případě drobného mechanického poškození zinku:
- ošetřit zinkovým sprejem (lokální oprava).

---

5. Mimořádná kontrola
Provádí se:
- po nárazu do držáku,
- po stavebních zásazích do stěny,
- při zjištění nadměrného zatížení (zavěšení kola nad 18 kg na 1 hák),
- při výskytu prasklin nebo uvolnění podkladu.

---

6. Odpovědnost provozovatele
Provozovatel odpovídá za:
- dodržení maximálního zatížení18 kg na 1 hák,
- provádění pravidelných kontrol,
- evidenci provedených kontrol,
- okamžité vyřazení poškozeného držáku z provozu.