Opěrný stojan na kola - 7141

Robustní opěrný stojan pro bezpečné a pohodlné parkování všech běžných typů jízdních kol včetně elektrokol. Konstrukce z ocelové trubky Ø 48 mm umožňuje stabilní opření a bezpečné uzamčení jízdního kola za rám. Univerzální řešení pro veřejný prostor, školy, firmy, bytové domy i další intenzivně využívaná parkovací místa.

Objednací číslo	EAN	Šířka	Výška	Hloubka
102000010		2000 mm	800 mm	150 mm

Počet parkovacích míst	2
Váha	14 kg
Povrchová úprava	Žárově zinkováno dle EN ISO 1461
Parkování do max. šíře pláště	Univerzální
Provedení	Oboustranné
Způsob parkování	Opření jízdního kola za rám
Materiál	Ocel
Bezpečnostní příčka	ne
Typ montáže	K přišroubování do podkladu

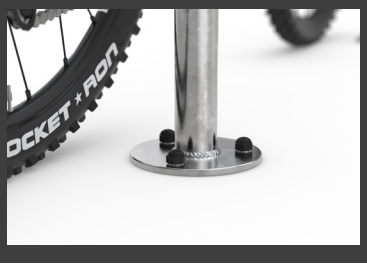

Jednoduché, robustní a univerzální řešení. Modelová řada 7000 představuje osvědčené řešení pro vytváření komfortních a bezpečných parkovacích míst pro jízdní kola. Robustní konstrukce z ocelové trubky Ø 48 mm umožňuje pohodlné opření jízdního kola za rám bez omezení šířkou pláště, velikostí kola nebo typem rámu. Stojan je proto vhodný také pro horská, gravelová a elektrická kola.

Oboustranné provedení umožňuje parkování dvou jízdních kol. Konstrukce je žárově zinkována dle EN ISO 1461, což zajišťuje vysokou odolnost proti korozi a dlouhou životnost při venkovním použití.

Model 7141 je vybaven patními deskami a určen k přišroubování do pevného podkladu.

- **Bez omezení typu kola: Pohodlné parkování městských, horských, gravelových i elektrických kol bez omezení šířkou pláště.**
- **Bezpečné uzamčení: Konstrukce umožňuje pohodlné uzamčení jízdního kola za rám.**
- **Robustní konstrukce: Ocelová trubka Ø 48 mm, žárově zinkovaná dle EN ISO 1461.**

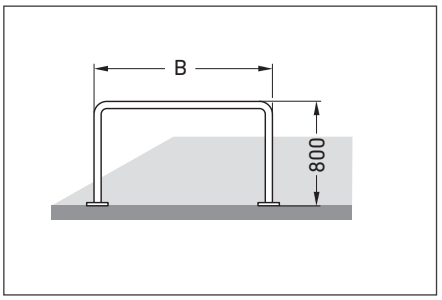

Další informace o našich produktech naleznete na: *www.mexta.cz*.
Za úplnost a přesnost údajů a obrázků nelze poskytnout žádnou záruku.

Opěrný stojan na kola - 7141

Příprava podkladu a kotvení

Stojan je určen k montáži na pevný a dostatečně únosný podklad. Pro instalaci do nezpevněného terénu doporučujeme provést samostatný betonový základ dle uvedeného detailu. Stojan se následně kotví přes patní desky pomocí chemických kotev.

Doporučené provedení betonového základu: betonová patka 500 × 500 mm, hloubka 500 mm, beton C20/25. Pod betonovou patkou doporučujeme provést zhutněné štěrkové lože v tloušťce minimálně 70 mm.

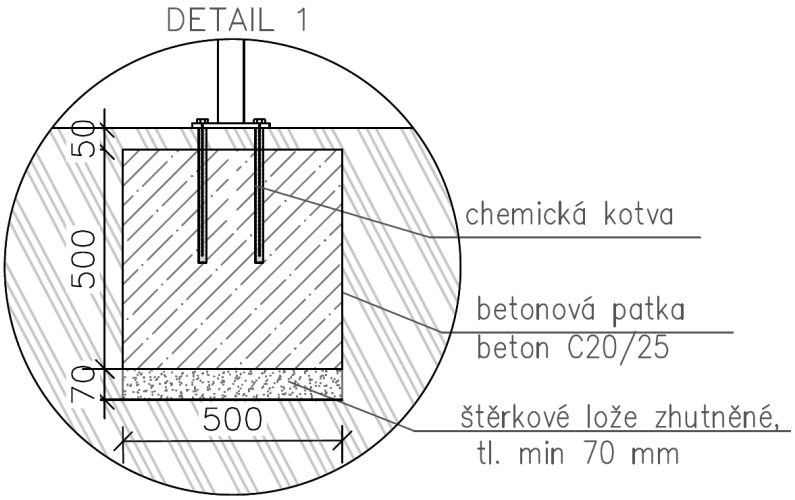

Údržba a kontrola

Stojan je navržen pro dlouhodobý venkovní provoz s minimálními nároky na údržbu. Žárově zinkovaný a práškově lakovaný povrch nevyžaduje pravidelnou povrchovou údržbu.

Pro zachování dobrého technického stavu doporučujeme:

Pravidelnou vizuální kontrolu konstrukce, povrchové úpravy a kotvení stojanu.
Kontrolu dotažení kotevních prvků, zejména po prvních měsících provozu a následně alespoň 1× ročně.
Odstranění běžných nečistot vodou, případně šetrným neutrálním čisticím prostředkem. Nepoužívejte abrazivní nebo agresivní chemické přípravky.

Další informace o našich produktech naleznete na: *www.mexta.cz*.
Za úplnost a přesnost údajů a obrázků nelze poskytnout žádnou záruku.